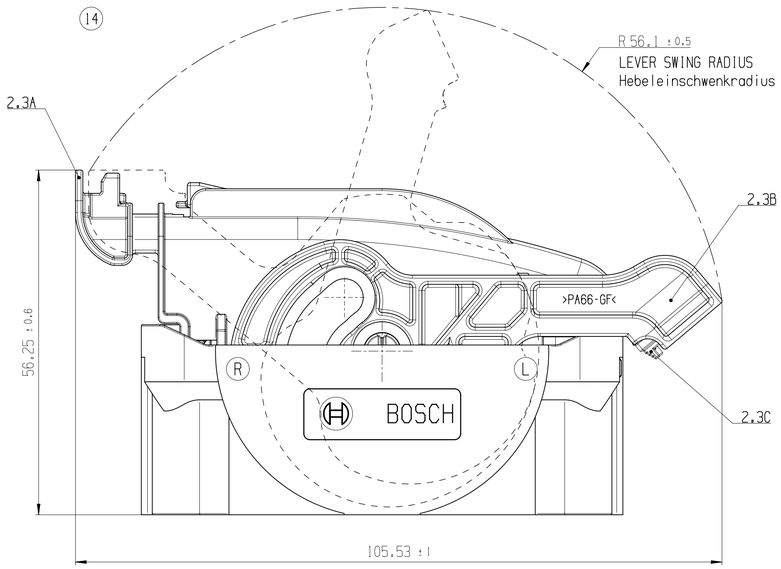

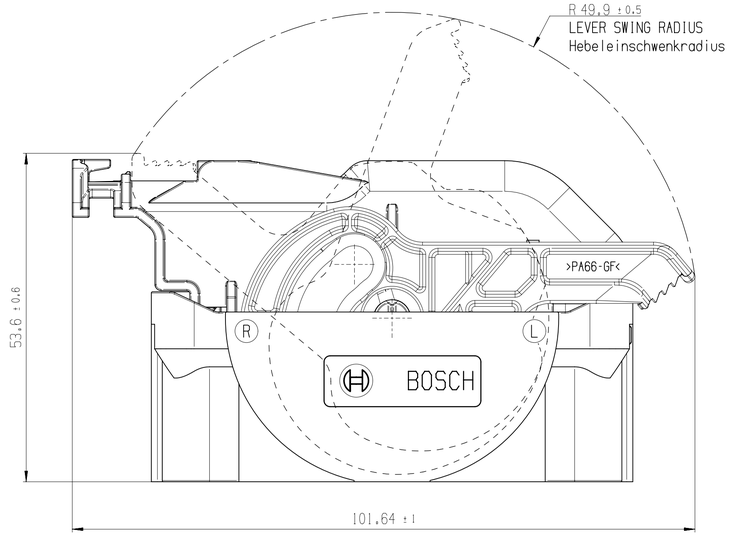

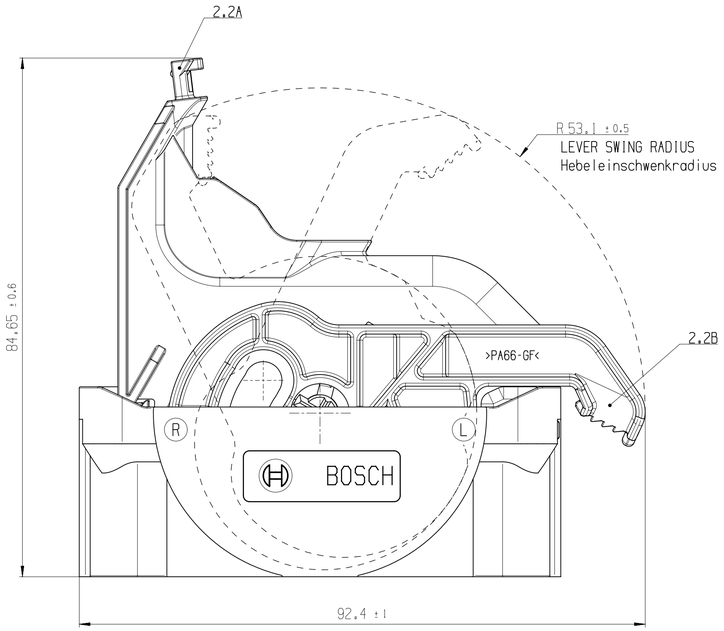

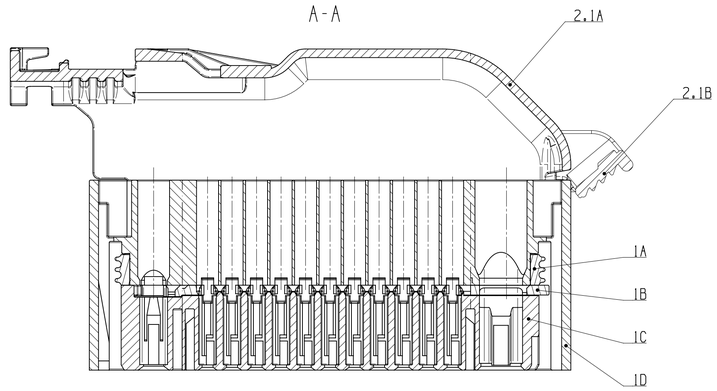

CAVITY NUMBERING
Kammernummerierung

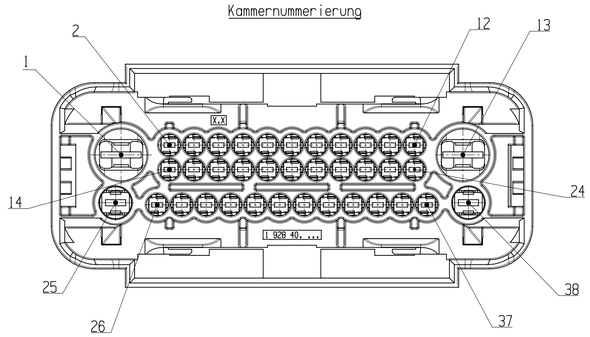

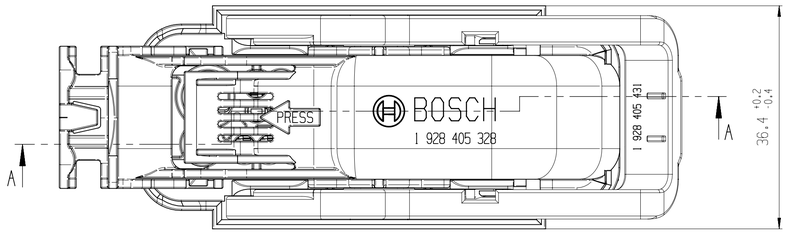

2.3A	COVER Deckel	PA66 GF30	BLACK Schwarz	14
2.3B	LEVER Hebel	PA66 GF30	BLACK Schwarz	14
2.3C	CPA CPA	PA66 GF30	RED rot	14
2.2A	COVER Deckel	PA66 GF30	BLACK Schwarz	
2.2B	LEVER Hebel	PA66 GF30	BLACK Schwarz	
2.1A	COVER Deckel	PA66 GF30	BLACK Schwarz	
2.1B	LEVER Hebel	PA66 GF30	BLACK Schwarz	
1A	INTERFACE SEAL Radialdichtung	LSR 30 SHORE	ORANGE Orange	
1B	SECONDARY LOCKING Sekundaerverriegelung	PA66 GF50	LILAC Lila	
1C	CONTACT HOUSING LOWER PART Kontakttraegerunterteil	PA66 MK40	BEIGE Beige	
1D	CONTACT HOUSING UPPER PART Kontakttraegeroberterteil	PA66 GF30	BLACK Schwarz	
ITEM Pos.	DESIGNATION Bennennung	MATERIAL Werkstoff	COLOR Farbe	

1 928 40. ...
> PA66 GF <
15

BACK SIDE:
VARIOUS VERSIONS PERMITTED
Rueckseite:
Unterschiedliche Ausfuehrungen zulaessig

FIXATION OF THE WIRING HARNESS ON
THE VIBRATION LEVEL OF THE CONTROL UNIT,
AT THE MAX. OF 100 mm AFTER CABLE EXIT.
Fixierung des Kabelbaums auf dem
Schwingungsniveau des Steuergeraets,nach
max. 100 mm hinter dem Kabelabgang

THE WIRING HARNESS HAS TO BE TAPED
IN THE TRANSITION AREA TO ACCESSORY PARTS
TO PREVENT THE WIRES FROM DAMAGE.
Der Kabelbaum ist im Uebergangsbereich
zu Zubehoerteilen zu bandagieren, um
ein Beschaedigen der Leitungen zu verhindern.

general tolerances for/Allgemeintoleranzen fuer		
lin. dim./L.masse	radii/Radien	angles/Winkel
±0.5mm	±0.5mm	±5°
all linear dimensions in/ Alle Laengenmasse in		mm
drawing standard/ Zeichnungsstandard	ISO Standard	
confidential/Vertraulich		

14	F02BZ86665	20160125	vbd5kor	wdm3ba	katlalc	2130	GS-AM/ENC		NX MIGRATION
13	REVISED	20150526	abl4kor	slt4kor	katlalc	2130	GS-AM/ENC		.
12	REVISED	20140225	cht4kor	rialkor	.	2130	GS-AM/ENC		.
01	NEW EDITION	20071112	Dn	Lz	Lz	2130	GS-AM/ENC		.
Ind.	Change/Aend.	YYYYMMDD	Drawn/Gez.	Checked/Gepr.	Releas./Freig.	BWN	Resp. dept./Verantw. Abt.		Add. info./Zus. info.

Lang./Spr. en/de	Syst. UG	Wght./Gew. .	BOSCH	PLUG-IN CONNECTOR 38-WAY STECKVERBINDUNG 38-polig	Sheet/Bl. 1 / 4
		Scale/M.stab 2:1	OFFER DRAWING ANGEBOTSZEICHN.	Doc. type AGZ 1 928 A00 287-006	DP/TD 001 Ind. 14 Format A1
MNR .				Repl. for .	Repl. by .

©Robert Bosch GmbH, All rights reserved, also regarding patent and utility model applications.
Weitergabe sowie Ueberpflichtung, Verwertung und Mitteilung ihres Inhalts nicht gestattet soweit nicht ausdrueklich zugestanden.
Weitergabe sowie Ueberpflichtung von Schutzrechtsanmeldungen.

©Robert Bosch GmbH, All rights reserved, also regarding patent and utility model applications.
Distribution and communication of this document not permitted without our consent,
as well as in the event of applications for industrial property rights.

CI/NEW 104.2009I A1

PARTS TO BE USED
Zu verwendende Teile

ITEM Pos.	DESIGNATION Bennennung	ORDER NUMBER Bestellnummer	SUPPLIER Lieferant
(14) 2.3	COVER UNIT, CABEL EXIT FLAT WITH CPA Deckeleinheit, Kabelabgang gerade mit CPA	1 928 406 062	BOSCH GS-AM/SCO
2.2	COVER UNIT, CABLE EXIT ABOVE Deckeleinheit, Kabelabgang oben	1 928 405 699	BOSCH GS-AM/SCO
2.1	COVER UNIT, CABLE EXIT FLAT Deckeleinheit, Kabelabgang gerade	1 928 405 328	BOSCH GS-AM/SCO
1	CONTACT HOUSING UNIT Kontakttraegereinheit	SEE CODE TABLE Siehe Kodiertabelle	BOSCH GS-AM/SCO

FITTING ACCESSORY PARTS
Passende Zubehoerteile

PART Teil	DESIGNATION Bennennung	OFFER DRAWING Angebotszeichnung	ORDER NUMBER Bestellnummer	SUPPLIER Lieferant
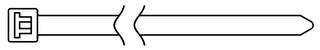	CABLE TIE Kabelbinder	C 265 152 006A	1 928 401 713	BOSCH GS-AM/SCO

TERMINALS, SINGLE WIRE SEALS, DUMMY PLUGS, DISASSEMBLY TOOL, CRIMPING TOOLS TO BE USED:
Zu verwendende Kontakte, Einzeladerdichtungen, Blindstopfen, Demontagewerkzeuge, Crimpzangen:

						SINGLE WIRE SEALS Einzeladerdichtungen		DUMMY PLUGS Blindstopfen			DISASSEMBLY TOOLS Demontagewerkzeuge	CRIMPING TOOLS Crimpwerkzeuge	CRIMPING PLIERS Crimpzangen	
BTL 1.5	1 928 498 690	0.35 - 0.5	1.2 - 1.6 (FLR)	Sn	BOSCH GS-AM/SCO	1 928 301 118	RED Rot	1 928 301 087	WHITE Weiss	BOSCH GS-AM/SCO	1 928 498 714	1 928 498 706	1 928 498 839	BOSCH GS-AM/SCO
BTL 1.5	1 928 498 650	> 0.5 - 0.75	1.6 - 1.9 (FLR)	Sn	BOSCH GS-AM/SCO	1 928 301 083	GREY Grau	1 928 301 087	WHITE Weiss	BOSCH GS-AM/SCO	1 928 498 714	1 928 498 707	1 928 498 838	BOSCH GS-AM/SCO
BTL 1.5	1 928 498 650	1.0	1.9 - 2.1 (FLR)	Sn	BOSCH GS-AM/SCO	1 928 301 084	YELLOW Gelb	1 928 301 087	WHITE Weiss	BOSCH GS-AM/SCO	1 928 498 714	1 928 498 707	1 928 498 838	BOSCH GS-AM/SCO
BTL 2.8	1 928 498 651	1.5	2.0 - 2.7 (FLR)	Sn	BOSCH GS-AM/SCO	1 928 301 206	REDDISH BROWN Rotbraun	1 928 301 207	GREEN Gruen	BOSCH GS-AM/SCO	1 928 498 715	1 928 498 708	1 928 498 840	BOSCH GS-AM/SCO
BTL 2.8	1 928 498 651	2.5	2.7 - 3.0 (FLR)	Sn	BOSCH GS-AM/SCO	1 928 301 085	ORANGE Orange	1 928 301 207	GREEN Gruen	BOSCH GS-AM/SCO	1 928 498 715	1 928 498 708	1 928 498 840	BOSCH GS-AM/SCO
BTL 4.8	1 928 498 652	> 2.5 - 4.0	3.4 - 3.7 (FLR)	Sn	BOSCH GS-AM/SCO	1 928 301 086	BLUE Blau	1 928 301 208	WHITE Weiss	BOSCH GS-AM/SCO	1 928 498 716	1 928 498 709	1 928 498 841	BOSCH GS-AM/SCO
TERMINAL Kontakt	ORDER NUMBER Bestellnummer	WIRE RANGE (mm^2) Leitungsquerschnitt (mm^2)	INSULATION DIAMETER (mm) Isolationsdurchmesser (mm)	SURFACE Oberflaeche	SUPPLIER Lieferant	ORDER NUMBER Bestellnummer	COLOR Farbe	ORDER NUMBER Bestellnummer	COLOR Farbe	SUPPLIER Lieferant	ORDER NUMBER Bestellnummer	ORDER NUMBER Bestellnummer	ORDER NUMBER Bestellnummer	SUPPLIER Lieferant

TERMINALS AND PIN TERMINALS OF CONNECTOR AND PIN HOUSING MUST HAVE THE SAME SURFACE
Kontakte und Kontaktstifte von Stecker und Stiftleiste muessen gleiche Oberflaechen aufweisen

PROCESSING SPECIFICATION / Verarbeitungsvorschrift

BTL 1.5: 1 928 A00 00V | BTL 2.8: 1 928 A00 01V | BTL 4.8: 1 928 A00 02V

PARTS HAVE TO BE ORDERED AT THE SUPPLIERS!
Teile sind bei den Lieferanten zu bestellen !

CORRESPONDING DOCUMENTS: Zugehoerige Unterlagen:	TECHNICAL CUSTOMER DOCUMENTATION Technische Kundenunterlagen	1 928 A01 87T	ASSEMBLY INSTRUCTION Montagevorschrift	1 928 A01 53M	FINAL CHECK INSTRUCTION Endpruefvorschrift	1 928 A00 29E

MODIFICATIONS RESERVED DUE TO FURTHER DEVELOPMENT.
Aenderungen aufgrund der weiteren Entwicklung vorbehalten.

PARTS MAY DIFFER IN NON-FUNCTIONAL DETAILS FROM THE REPRESENTATION IN THIS DRAWING.
Teile koennen in nicht funktions-relevanten Details von der Darstellung in der Zeichnung abweichen.

THIS DRAWING ISN'T QUALIFIED FOR CONSTRUCTION OR TOOL BUILDING.
Diese Zeichnung ist nicht geeignet fuer die Konstruktion oder Werkzeugerstellung.

INCIDENCE OF '1' mm PER SIDE IS PERMITTED.
Einfall von '1' mm je Seite ist erlaubt.

general tolerances for/Allgemeintoleranzen fuer		
lin. dim./L.-masse	radii/Radien	angles/Winkel
±0.5mm	±0.5mm	±5°
all linear dimensions in/ Alle Laengenmasse in	mm	
drawing standard/ Zeichnungsstandard	ISO Standard	
confidential/Vertraulich		

Ind.	Change/Aend.	YYYYMMDD	Drawn/Gez.	Checked/Gepr.	Releas./Freig.	BWN	Resp. dept./Verantw. Abt.	Add. info./Zus. info.
14	F02BZ86665	20160125	vbd5kor	wdm3ba	katlalc	2130	GS-AM/ENC	NX MIGRATION
13	REVISED	20150526	abl4kor	slt4kor	katlalc	2130	GS-AM/ENC	.
12	REVISED	20140225	cht4kor	rialkor	.	2130	GS-AM/ENC	.
01	NEW EDITION	20071112	Dn	Lz	Lz	2130	GS-AM/ENC	.

Lang./Spr.	Syst.	Wght./Gew.				
en/de	UG	.	BOSCH	PLUG-IN CONNECTOR STECKVERBINDUNG	38-WAY 38-polig	Sheet/Bl. 2 / 4
		Scale/M.stab 2:1	OFFER DRAWING ANGEBOTSZEICHN.	Doc. Type AGZ	1 928 A00 287-006	DP/TD 001 · Ind. 14 · Format A1
MNR .				Repl. for .		Repl. by .

©Robert Bosch GmbH, All rights reserved, also regarding patent, utility model or design patent protection, distributing, as well as in the event of applications for industrial property rights.
©Robert Bosch GmbH, Alle Rechte vorbehalten, auch bzgl. der Verteilung sowie gewerblichen Schutzrechten.
Weitergabe sowie Fuer den Fall von Schutzrechtsanmeldungen.

C1/NEW 104.2009 A1

DELIVERY CONDITION: PARTS HAVE TO BE ORDERED SEPARATELY
Anlieferungszustand: Teile sind einzeln zu bestellen

CONTACT HOUSING UNIT
Kontakttraegereinheit

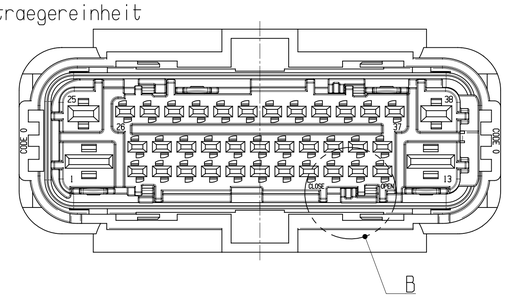

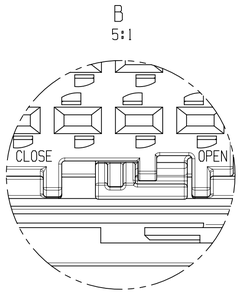

SECONDARY LOCKING
OPEN
Sekundaerverriegelung
geoeffnet

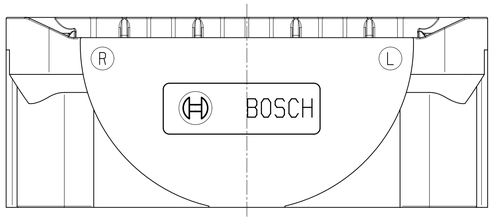

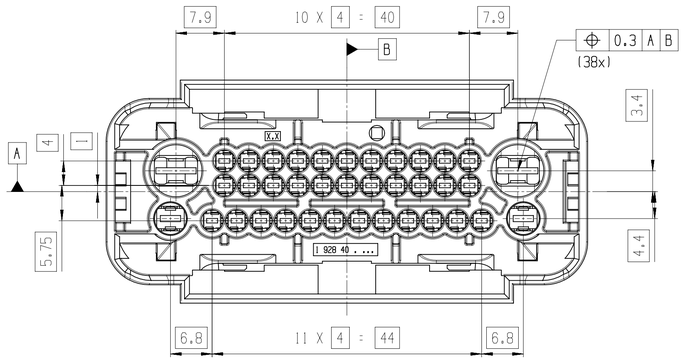

COVER UNIT, CABEL EXIT ABOVE
Deckeleinheit, Kabelabgang oben

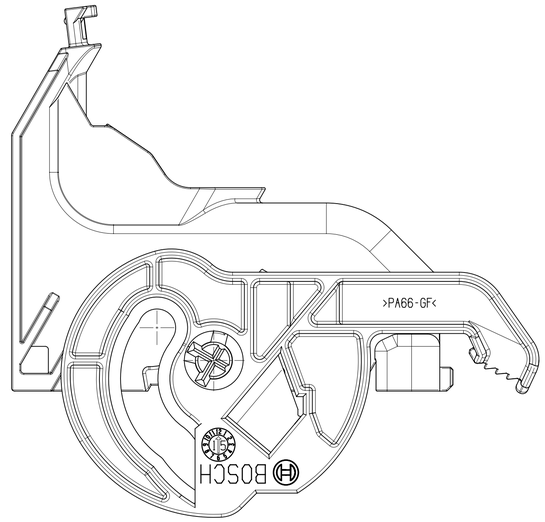

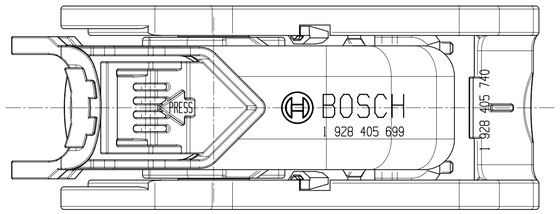

COVER UNIT, CABEL EXIT FLAT
Deckeleinheit, Kabelabgang gerade

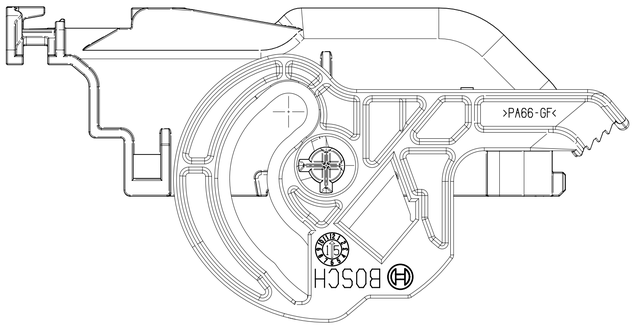

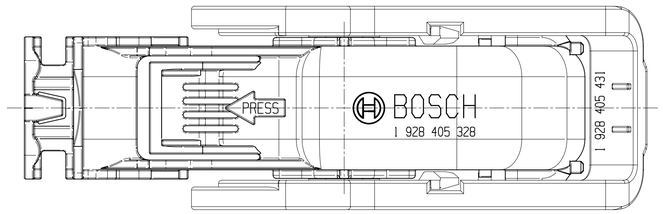

COVER UNIT, CABEL EXIT FLAT WITH CPA
Deckeleinheit, Kabelabgang gerade mit CPA

(14)

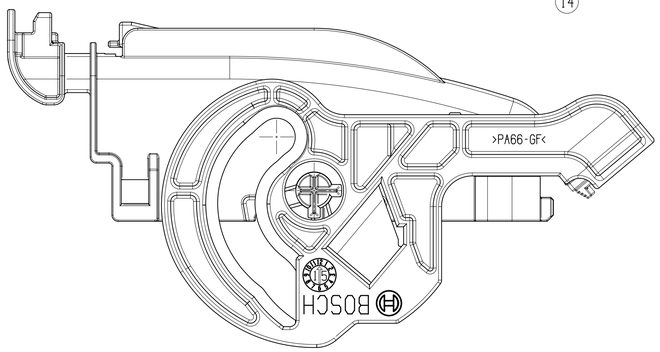

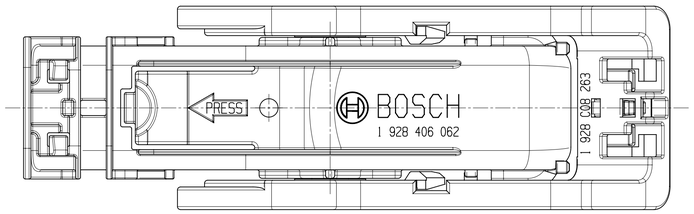

DEFINITION OF CABLE EXIT
Definition von Kabelabgang

COVER (ITEM 2, PAGE 2) IS DESIGNED FOR EXIT PIN 1 (RIGHT) AND EXIT PIN 38 (LEFT).
LETTERS L AND R FOR EXIT ARE MOLDED ON CONTACT HOUSING.

(14)

Deckel (Pos. 2, Seite 2) kann fuer Kabelabgange Richtung Kammer 1 (rechts) und 38 (links) verwendet werden.
Buchstaben L und R fuer Richtung des Kabelabgangs sind ins Steckergehaeuse eingelassen.

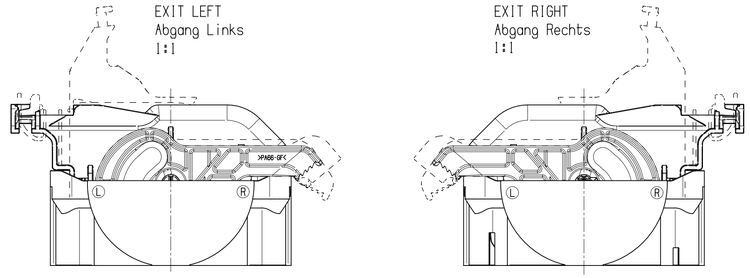

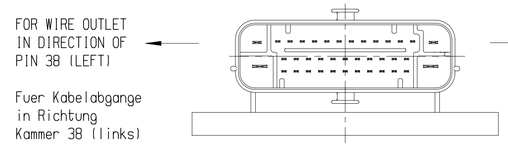

FOR WIRE OUTLET
IN DIRECTION OF
PIN 38 (LEFT)

Fuer Kabelabgange
in Richtung
Kammer 38 (links)

FOR WIRE OUTLET
IN DIRECTION OF
PIN 1 (RIGHT)

Fuer Kabelabgange
in Richtung
Kammer 1 (rechts)

DEFINITION OF REQUIRED CLEARANCE
Definition des erforderlichen Freiraums

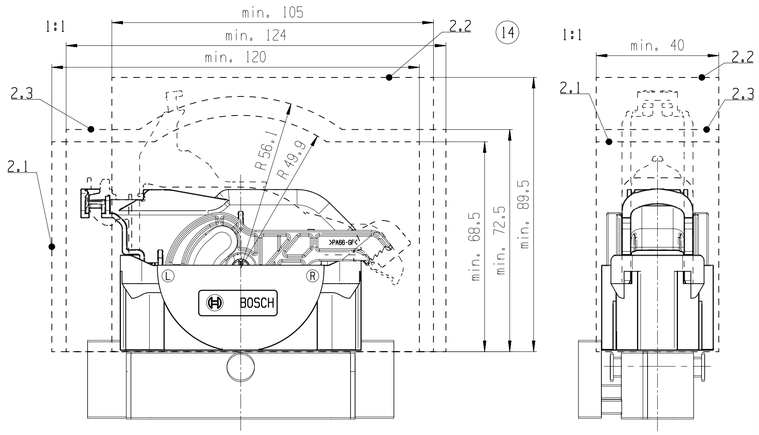

REQUIRED PASSAGE OPENING
Erforderliche Durchfuehrungsoeffnung

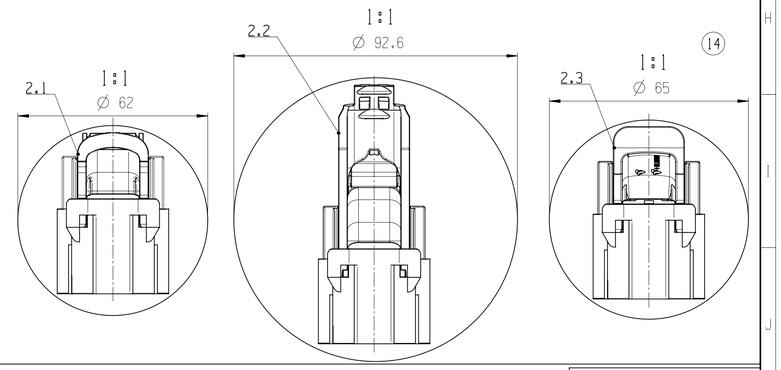

general tolerances for/Allgemeintoleranzen fuer lin. dim./L.-masse	radii/Radien	angles/Winkel
±0.5mm	±0.5mm	±5°
all linear dimensions in/ Alle Laengenmasse in		mm
drawing standard/ Zeichnungsstandard	ISO Standard	
confidential/Vertraulich		

Ind.	Change/Aend.	YYYYMMDD	Drawn/Gez.	Checked/Gepr.	Releas./Freig.	BWN	Resp. dept./Verantw. Abt.	Add. info./Zus. info.
14	F02BZ86665	20160125	vbd5kor	wdm3ba	katlalc	2130	GS-AM/ENC	NX MIGRATION
13	REVISED	20150526	abl4kor	slt4kor	katlalc	2130	GS-AM/ENC	.
12	REVISED	20140225	cht4kor	rialkor	.	2130	GS-AM/ENC	.
01	NEW EDITION	20071112	Dn	Lz	Lz	2130	GS-AM/ENC	.

Lang./Spr.	Syst.	Wght./Gew.	BOSCH	PLUG-IN CONNECTOR STECKVERBINDUNG 38-WAY 38-polig	Sheet/Bl.
en/de	UG	.			3 / 4
		Scale/M.stab 2:1	OFFER DRAWING ANGEBOTSZEICHN.	Doc. Type AGZ / 1 928 A00 287-006 / DP/TD 001 / Ind. 14 / Format A1	
MNR .				Repl. for . / Repl. by .	

© Robert Bosch GmbH. All rights reserved, also regarding patent, utility model or design patent registration.
Weitergabe sowie Vervielfaeltigung dieser Unterlage, auch auszugsweise, nur mit unserer Genehmigung.
© Robert Bosch GmbH. All rights reserved, also regarding patent, utility model or design patent registration, as well as in the event of applications for industrial property rights.

C:\NEW 104.20091 A1

POSITION OF CAVITY/ NUMBER OF CAVITY / Kammerposition/ Kammernummer

0 ... CAVITY CLOSED FOR BTL 2.8 AND 4.8
0 ... Kammer geschlossen fuer BTL 2.8 und BTL 4.8

X ... CAVITY CLOSED FOR BTL 1.5
X ... Kammer geschlossen fuer BTL 1.5

ORDER NUMBER Bestellnummer	CODE Kodierung	GM PART-NUMBER GM Teile-nummer	NUMBER OF OPEN CAVITIES (...) Anzahl offene Kammern (...)	LINE 1 / Reihe 1													LINE 2 / Reihe 2												LINE 3 / Reihe 3												
				1	2	3	4	5	6	7	8	9	10	11	12	13	14	15	16	17	18	19	20	21	22	23	24	25	26	27	28	29	30	31	32	33	34	35	36	37	38
1 928 405 327	0	13513363	(38)																																						
1 928 405 363		13513364	(19)		X		X	X		X	X	X	X	X	X				X	X				X		X	X				X	X						X	X	X	
1 928 405 377		13513365	(18)		X	X	X	X		X	X	X	X	X	X				X	X				X		X	X				X	X						X	X	X	
1 928 405 496		13513366	(22)		X		X	X			X	X	X	X	X				X					X		X	X				X	X							X	X	
1 928 405 629		13510809	(25)		X	X		X		X	X									X			X			X	X							X	X			X			0
1 928 405 831		13513367	(26)		X				X	X		X	X	X	X									X		X	X								X				X		
1 928 405 939		13510805	(25)		X					X					X		X	X	X						X	X			X	X				X		X				X	
1 928 406 024		13510808	(21)		X	X		X	X			X	X	X	X									X	X	X	X						X		X		X		X	X	
1 928 406 025		13510809	(34)							X							X	X																	X						
1 928 406 026		13510807	(27)		X				X				X	X	X									X	X		X						X				X		X		

(14) (14)

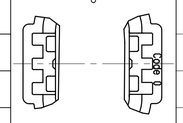

REPRESENTATION: 1 928 405 327
Darstellung: 1 928 405 327

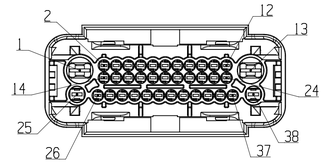

REPRESENTATION (EXAMPLE: 1 928 405 363)
MINOR VARIANTS
Darstellung (Beispiel: 1 928 405 363)
Variante fuer Minderbestueckung

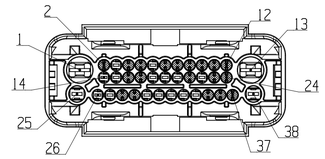

"⊗" INDICATES CLOSED CAVITIES
Zeigt geschlossene Kammern

CLOSED CAVITIES/ Geschlossene Kammern:
2,4,5,7,8,9,10,11,12,16,17,21,23,24,28,29,35,36,37

©Robert Bosch GmbH, All rights reserved, also regarding any disposal, propagation, reproduction, ethical hacking, as well as in the event of applications for industrial property rights.
©Robert Bosch GmbH, Alle Rechte vorbehalten, auch bzgl. jeder Verfügung, Verwertung, Reproduktion, Bearbeitung, Weitergabe sowie für den Fall von Schutzrechtsanmeldungen.

general tolerances for/Allgemeintoleranzen fuer		
lin. dim./L.-masse	radii/Radien	angles/Winkel
±0.5mm	±0.5mm	±5°
all linear dimensions in/ Alle Laengenmasse in		mm
drawing standard/ Zeichnungsstandard	ISO Standard	
confidential/Vertraulich		

Ind.	Change/Aend.	YYYYMMDD	Drawn/Gez.	Checked/Gepr.	Releas./Freig.	BWN	Resp. dept./Verantw. Abt.	Add. info./Zus. info.
14	F02BZ86665	20160125	vbd5kor	wdm3ba	katlalc	2130	GS-AM/ENC	NX MIGRATION
13	REVISED	20150526	abl4kor	slt4kor	katlalc	2130	GS-AM/ENC	.
12	REVISED	20140225	cht4kor	rialkor	.	2130	GS-AM/ENC	.
01	NEW EDITION	20071112	Dn	Lz	Lz	2130	GS-AM/ENC	.

Lang./Spr. en/de	Syst. UG	Wght./Gew. .	BOSCH	PLUG-IN CONNECTOR STECKVERBINDUNG	38-WAY 38-polig	Sheet/Bl. 4 / 4
		Scale/M.stab 2:1	OFFER DRAWING ANGEBOTSZEICHN.	Doc. type AGZ	1 928 A00 287-006	DP/TD 001 · Ind. 14 · Format A1
MNR .				Repl. for .	Repl. by .	